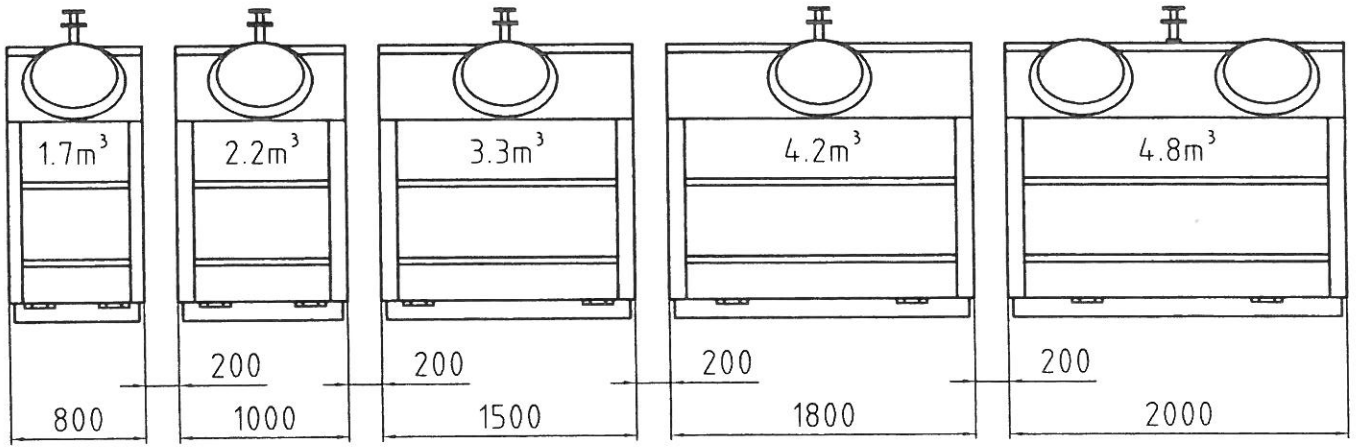

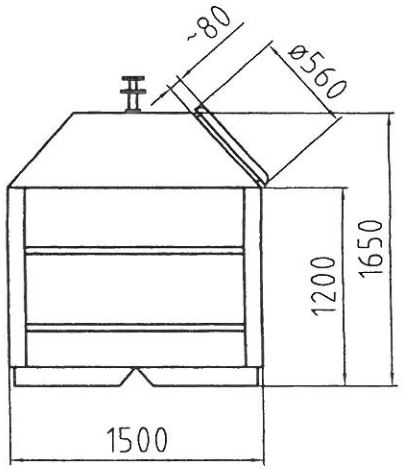

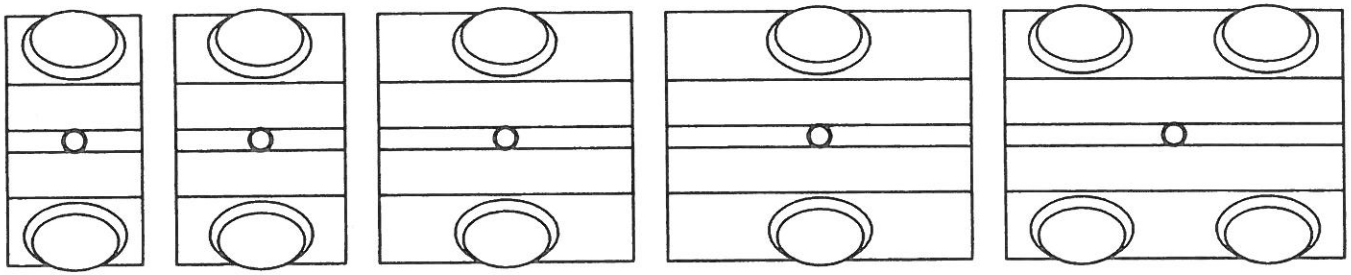

Pos.	Menge	Einheit	Benennung	Sachnummer / Norm-Kurzbezeichnung	Bemerkung

© COPYRIGHT
DIESE ZEICHNUNG BLEIBT EIGENTUM VON VILLIGER ENTSORGUNGSSYSTEME AG

Oberfläche

Maßstab %

Position –

Menge –

	Datum	Name
Bearb.	06.02.07	HUO
Gepr.		
Norm		

Projektzeichnung

Norwegen (Restabfall)

Villiger
Entsorgungssysteme AG

PRZ-10022 (C-Modell)

Blatt

Bl

Zust.	Änderung	Datum	Name

EDV Nr. V:\cad\CAD3\Kunden-Bilder\2007\C-Programm\PRZ-10022